ECROUS INVIOLABLES
POUR KIT DE FIXATION

Les écrous inviolables sont de type auto cassant de nuance A2.

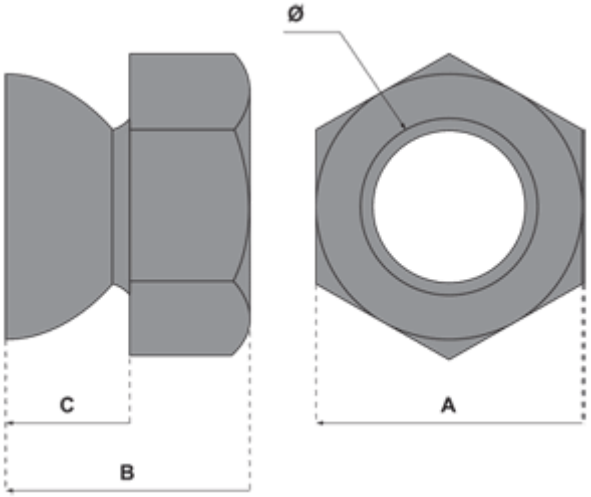



REFERENCES

Référence	Ancienne référence	Désignation
M0590-EI0404	M05901	Ecrous inviolables pour potence
M0590-EI0414	M05902	Ecrous inviolables pour kit de fixation sur surface plane pour 1 module et sur mât horizontal pour 1 module sur demi potences
M0590-EI0420	M05906	Ecrous inviolables pour kit de fixation sur mât horizontal pour 1 module sur potences
M0590-EI0818	M05903	Ecrous inviolables pour kit de fixation sur surface plane pour 2 modules
M0590-EI0826	M05904	Ecrous inviolables pour kit de fixation sur mât horizontal pour 2 modules