NOTICE DE MONTAGE DU KIT DE FIXATION POUR DEUX MODULES - GOLDI165PM / MOXFSM01651 / MOXFSM02001 SUR UN MAT (45°-70°)

Référence : M050302CB



DESCRIPTIF DES COMPOSANTS

INDICE	DESCRIPTION	QUANTITE	REFERENCE
0	Traverse de 999 mm – entraxe longueur 650 mm à 947 mm	2	M27033O
1	Barre d'assemblage pour 2 modules – Entraxe largeur 470 mm à 780 mm	2	M27045L
2	Barre d'ajustement de 50 (50 cm)	4	M27011A
3	Pied de fixation	4	M27025C
4	Vis 8/25 mm A4	26	M27104
5	Rondelle plate 8 mm A4	52	M27103
6	Rondelle grower 8 mm A4	26	M27102
7	Ecrou de 8 mm	26	M27101
8	Vis 6/20 mm A4	8	M27108
9	Rondelle plate 6 mm A4	16	M27107
10	Rondelle grower 6 mm	8	M27106
11	Ecrou de 6 mm	8	M27105
12	Manchon 6/8	8	M27120

Utiliser les écrous de 8 mm pour les modules dont les percements arrières sont de diamètre 9 mm et les écrous de 6 mm avec les manchons pour les modules dont les percements arrières sont de diamètre 6,5 mm.

Avant d'effectuer le montage, vérifier la présence, dans le colis de la totalité des pièces.
Outillage nécessaire : une clef de 13 mm, une clef de 10 mm et une clef anglaise.

INTRODUCTION

L'objet de cette notice est d'expliquer la méthode de fixation de deux modules, sur un mât (non fourni), à l'aide d'une charpente pour obtenir des modules solaires le maximum d'efficacité. Les mâts (non fournis) utilisables avec cette charpente peuvent être ronds ou carrés. Cet ensemble peut aussi être monté sur n'importe quelle surface plane verticale.

INSTRUCTIONS D'ASSEMBLAGE DU PANNEAU

1. Placer les modules photovoltaïques faces contre terre sur une surface rembourrée ou protégée. Positionner les modules correctement pour constituer le panneau désiré. Attention à ne pas rayer ou heurter la face avant ou arrière des modules.
2. Poser les deux barres d'assemblages à l'arrière des modules avec les angles face à face.
3. Aligner les fraisages des barres d'assemblages avec les trous de l'encadrement des modules.
4. Visser les modules aux barres d'assemblages. Les boulons doivent être insérés en premier à travers l'encadrement des modules puis à travers les barres d'assemblages. Serrer les écrous avec un couple minimum de 3,5 kilogrammètres.

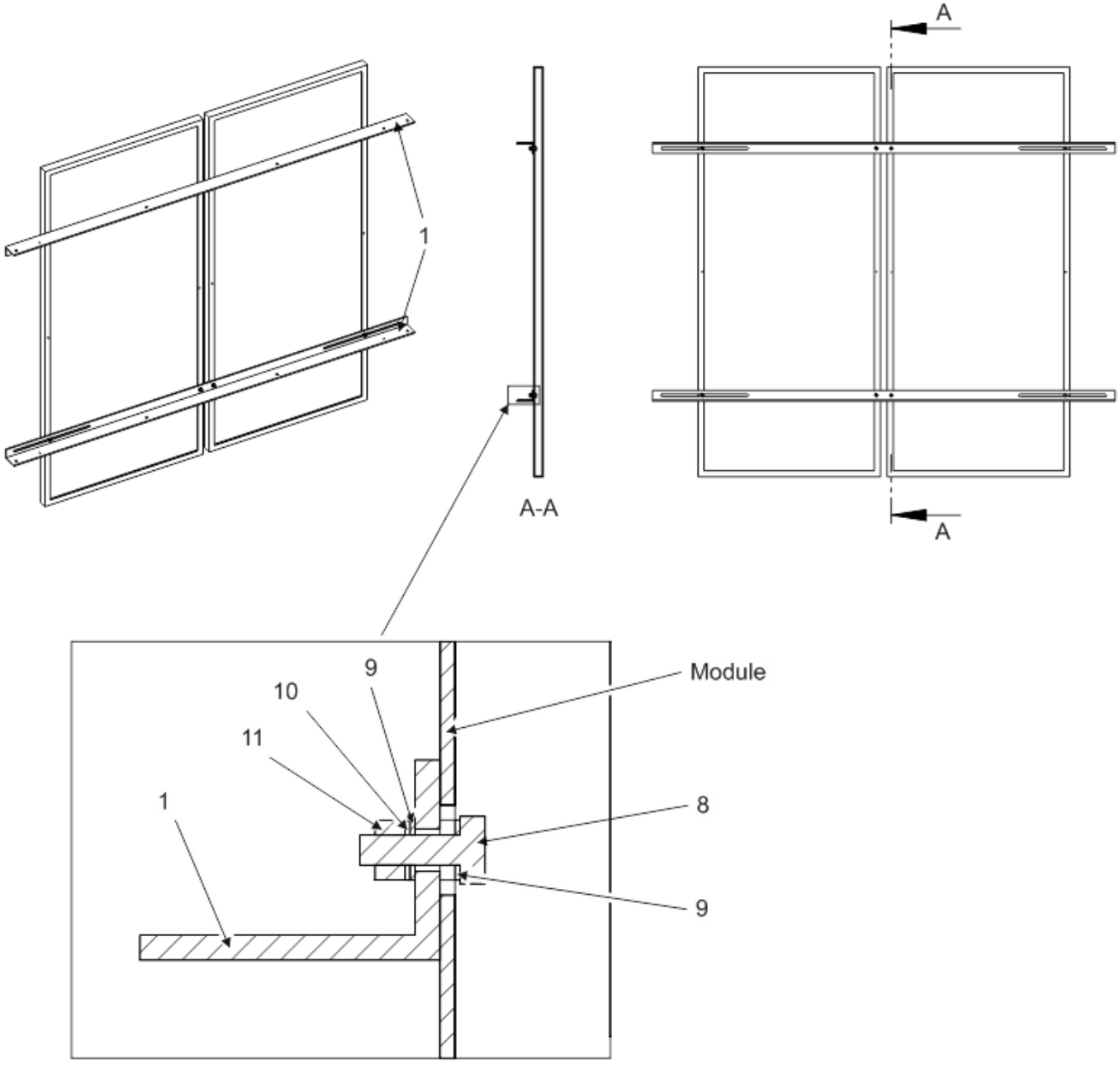

INSTRUCTIONS D'ASSEMBLAGES DES TRAVERSES SUR LE MAT

1. Fixer les pieds de fixation aux extrémités de la traverse pour que les parties pliées soient juste à l'extrémité. Placer les pieds de fixation en fonctions des cotes L1 et L2, les cotes sont symétriques pour le côté opposé de la traverse (voir dimensions des entraxes L en page 4).
2. Utiliser les boulons fournis. Serrer les écrous avec un couple minimum de 3,5 kilogrammètres.

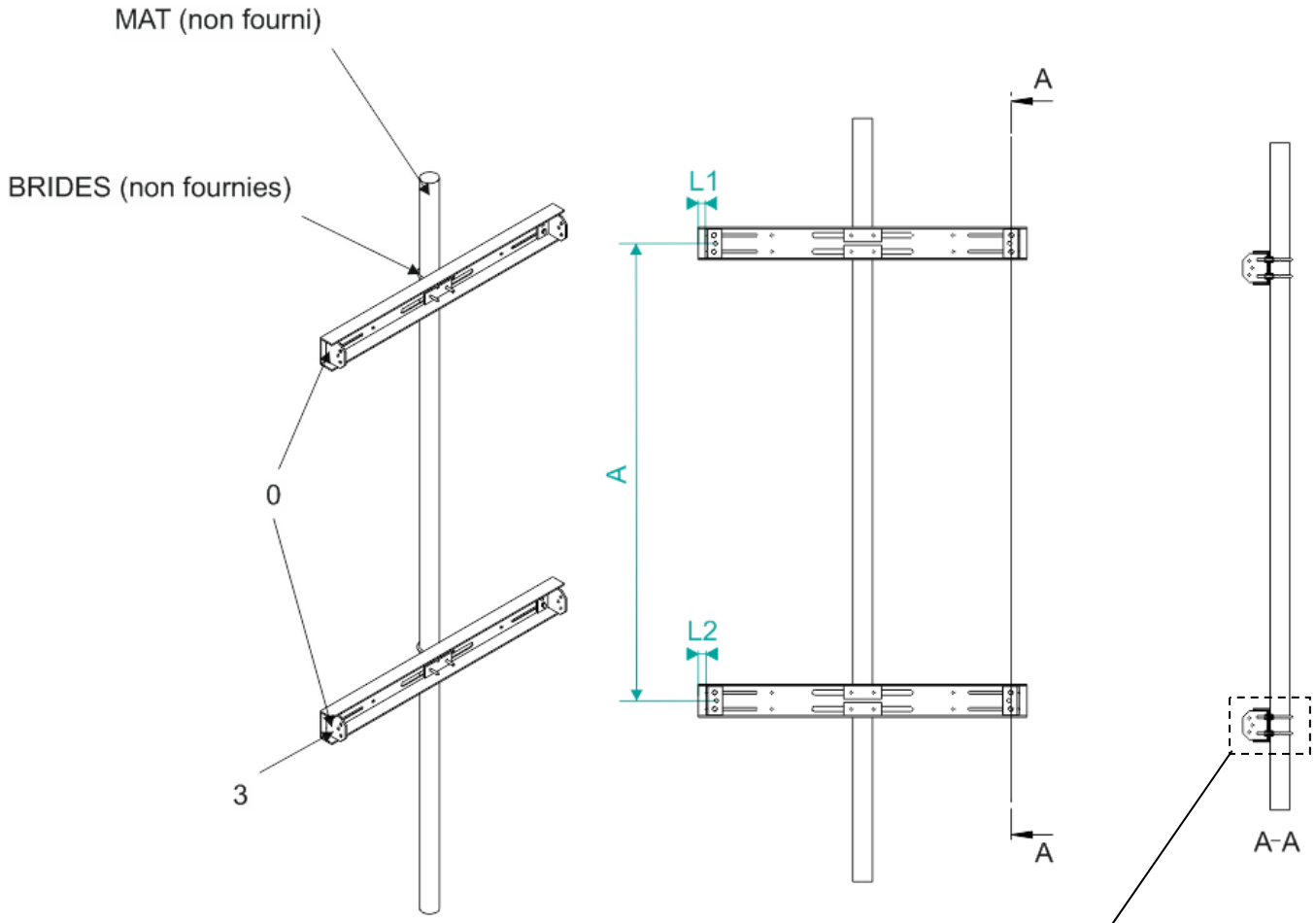

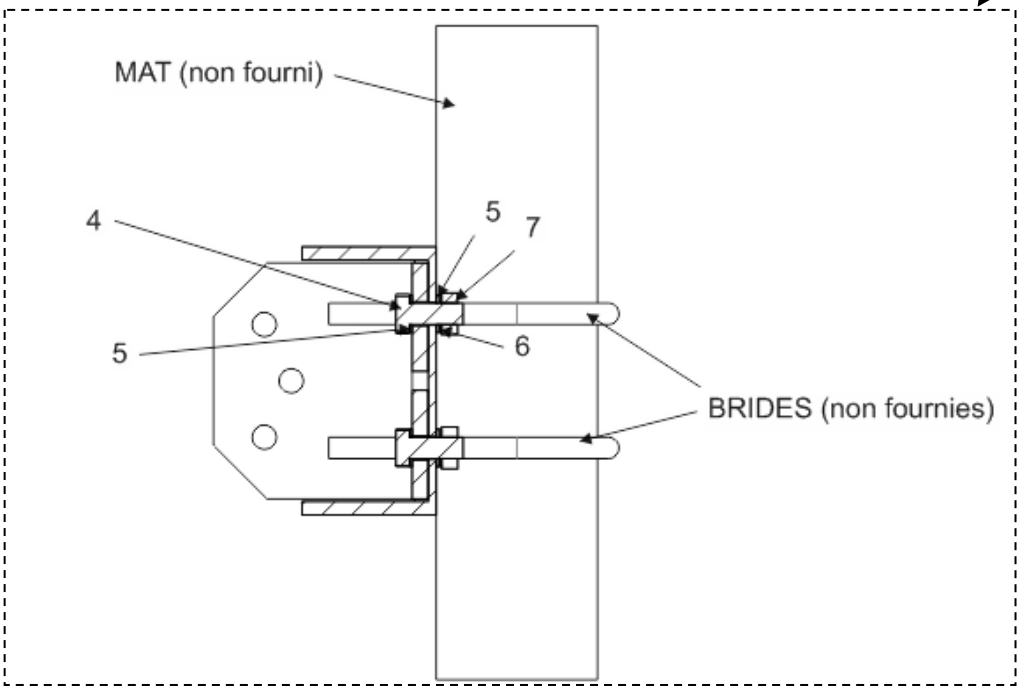

3. Ensuite fixer les traverses l'une au-dessus de l'autre sur le mât ou sur la surface verticale en fonction de la côte A (voir le tableau des angles d'inclinaison en page 5), les pièces de fixation sur le mât ne sont pas fournies, en s'assurant que la face des traverses (coté module) est bien orientée vers le soleil (sud dans l'hémisphère Nord, nord dans l'hémisphère Sud). Sur le montage ci-dessous le montage est indiqué avec une bride, bien que d'autre type de montage soit possible. Si des brides sont utilisées s'assurer que la partie arrondie est bien fixée à l'extérieur des percements qui se trouvent sur la traverse. Serrer les écrous avec un couple minimum de 5,5 kilogrammètres.

Dimensions des entraxes L :

Pour une fixation par 4 trous d'ancrage (1 par pied) pour boulons de 11 mm :	
Calcul de L1 (+/- 10mm)	L1 = (999 - entraxe du module en mm) / 2 - 28 Exemple : si l'entraxe du module = 900 mm, L1 = (999 -900) / 2 - 28 = 21,5 mm
Calcul de L2 (+/- 10mm)	L2 = (999 - entraxe du module en mm) / 2 - 26 Exemple : si l'entraxe du module = 900 mm, L1 = (999 -900) / 2 - 26 = 23,5 mm

INSTRUCTIONS D'ASSEMBLAGE DES BARRES D'AJUSTEMENT

La barre de gauche et la barre de droite doivent être assemblées pour être l'image exacte l'une de l'autre. Serrer les écrous avec un couple minimum de 3,5 kilogrammètres. Suivez la procédure décrite et les dessins qui suivent.

1. Fixer les barres d'ajustements aux pieds de fixations suivant les schémas ci-dessous.
2. Choisir la deuxième barre si nécessaire ; la placer à l'extérieur de la première pour que les trous soient en face les uns des autres et que l'ensemble forme un U.
3. Si les deux barres fournies sont nécessaires, régler la longueur en vous référant au Tableau de sélection des angles d'inclinaison. Ajuster la longueur des barres d'ajustement et/ou la distance entre la traverse du haut et du bas pour obtenir l'angle d'inclinaison désiré. Lorsque la bonne longueur a été choisie, assembler les deux barres avec les écrous comme indiqués sur le dessin ci-dessous.
4. Fixer les barres d'assemblage avec les modules sur les pieds de fixation de la traverse supérieure. Au début laisser les écrous non bloqués.
5. Enfin, fixer les barres d'ajustements aux barres d'assemblages suivant les schémas ci-dessous. Serrer les écrous avec un couple minimum de 3,5 kilogrammètres.

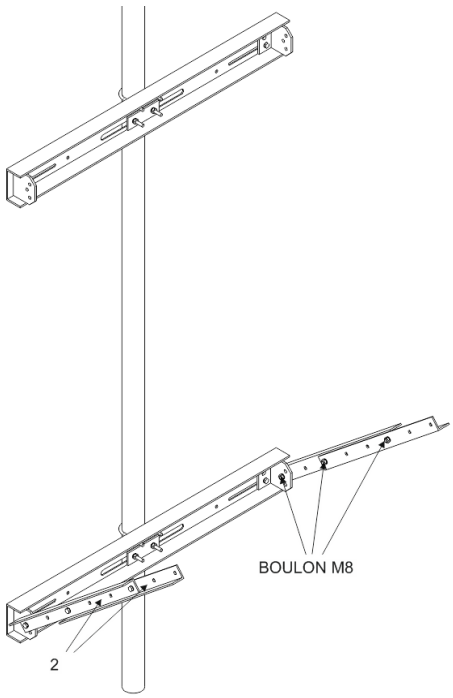

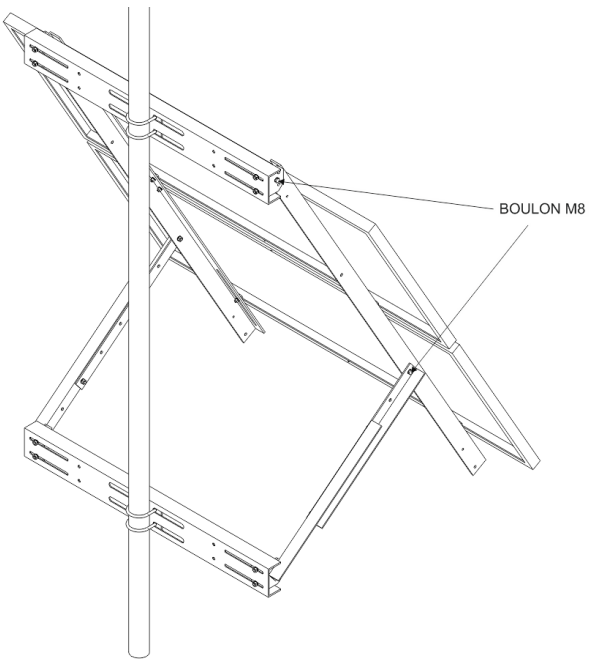

TABLEAU DES ANGLES D'INCLINAISON

Attention : Les côtes du tableau ci-dessous sont proposées pour la fixation des barres d'ajustement sur le troisième trou en partant du haut des barres d'assemblages.

Angle d'inclinaison a	Longueur de la base A (mm)	Longueur de la barre d'ajustement B (mm)
45°	913	800
60°	1390	700
65°	1177	500
70°	1373	500

Exemple avec les dimensions pour avoir un angle d'inclinaison de 60°.

