NOTICE DE MONTAGE DU KIT DE FIXATION POUR UN MODULE GOLDI050PM / GOLDI080PM / GOLDI110PM EN POSITION HORIZONTALE (10°-80°)

Référence : M050301EA, M05030130

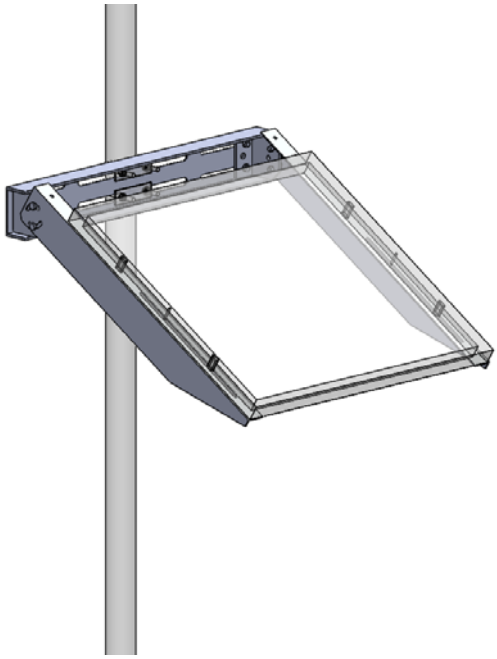

INDICE	DESCRIPTION	QUANTITE	REFERENCE
1	Traverse de 702 mm – entraxe longueur 390 mm à 650 mm	1	M27033E
2	Demi-potence gauche	1	M27004H
3	Demi-potence droite	1	M27005H
4	Pied de fixation	2	M27025C
5	Vis 6/20 mm A4	4	M27108
6	Rondelle plate 6 mm A4	8	M27107
7	Rondelle grower 6 mm	4	M27106
8	Ecrou de 6 mm	4	M27105
9	Vis 8/25 mm A4	12	M27104
10	Rondelle plate 8 mm A4	24	M27103
11	Rondelle grower 8 mm	12	M27102
12	Ecrou de 8 mm	12	M27101
13	Manchon 6/8	4	M27120

Utiliser les écrous de 8 mm pour les modules dont les percements arrière sont de diamètre 9 mm et les écrous de 6 mm avec les manchons pour les modules dont les percements arrière sont de diamètre 6.5 mm.

Avant d'effectuer le montage, vérifiez la présence, dans le colis de la totalité des pièces.
Outillage nécessaire : une clef de 13 mm, une clef de 10 mm et une clef anglaise.

INTRODUCTION

L'objet de cette notice est d'expliquer la méthode de fixation d'un module, sur un mât, sur une surface verticale, horizontale ou en biais, à l'aide d'une charpente pour obtenir du module solaire le maximum d'efficacité.

INSTRUCTIONS DE MONTAGE

Lisez ces instructions attentivement avant de commencer votre installation.
Les accessoires de fixation des modules solaires ont été conçus pour rendre possible l'installation sur une grande variété de support.

La traverse peut être installée aussi bien sur une surface horizontale (comme un toit ou une terrasse) que sur une surface verticale (comme un mur extérieur, un pignon etc.) ou sur un mât. Tous les angles d'inclinaisons peuvent être obtenus par le réglage des potences sur la traverse.

1. Fixer l'un des pieds de fixation sur la traverse en fonction de la côte correspondant au module (voir tableau ci-dessous). Utiliser les boulons fournis. Serrer les écrous avec un couple minimum de 3,5 kilogrammètres.

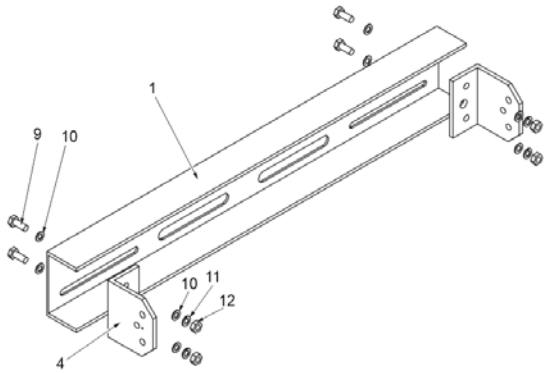

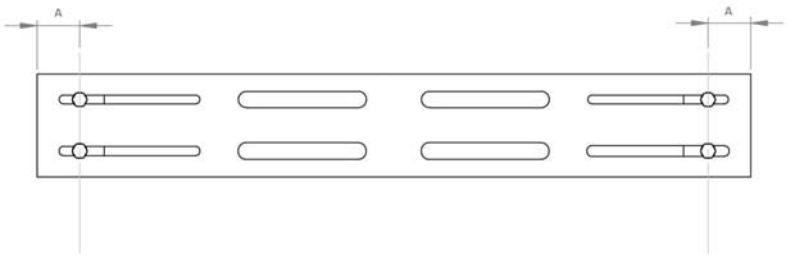

Modules	Côte A (en mm)
GOLDI050PM	42
GOLDI080PM	134,50
GOLDI110PM	84,50
Pour les autres modules :	A = 359.5 – (entraxe du module / 2) Exemple : pour un module d'entraxe de 450 mm, on a : A = 359.5 – (450/2) = 134.5

2. Fixer le deuxième pied de fixation de l'autre côté en suivant les mêmes instructions que le précédent.

3. Positionner les deux potences. Ces deux pièces se montent à l'extérieur des pieds de fixation. Attention à leurs positions, car elles ne sont pas interchangeables. Utiliser les boulons, à cette étape serrer les écrous à la main.

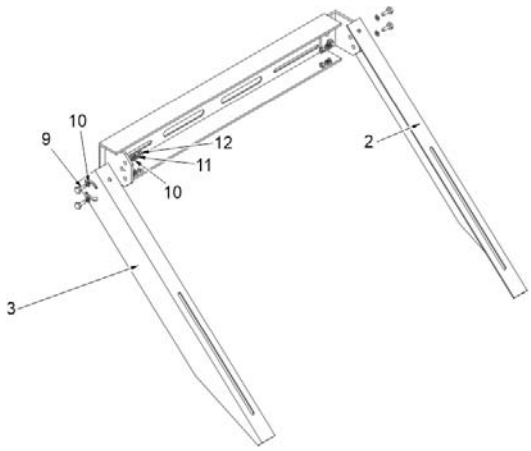

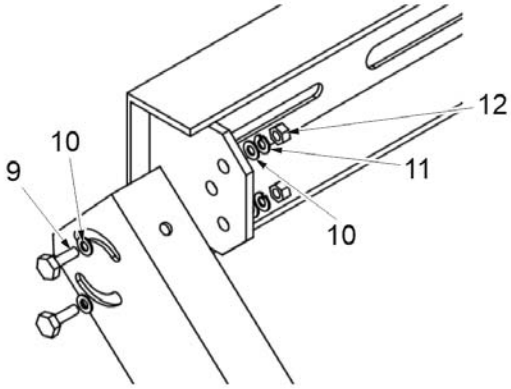

4. Monter l'ensemble sur le mât ou sur la surface verticale (les pièces de fixations ne sont pas fournies), en s'assurant que la face des potences est bien orientée vers le soleil (sud dans l'hémisphère Nord, nord dans l'hémisphère Sud).
Serrer les écrous avec un couple minimum de 5,5 kilogrammètres.

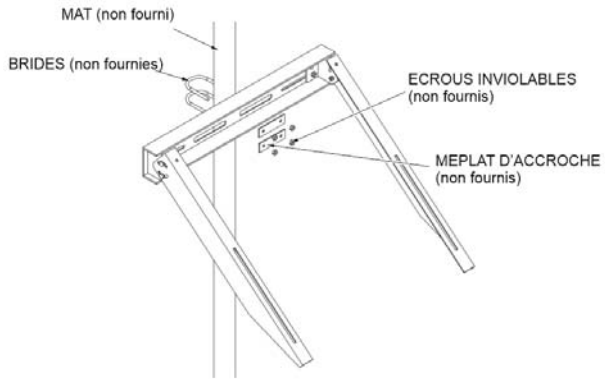

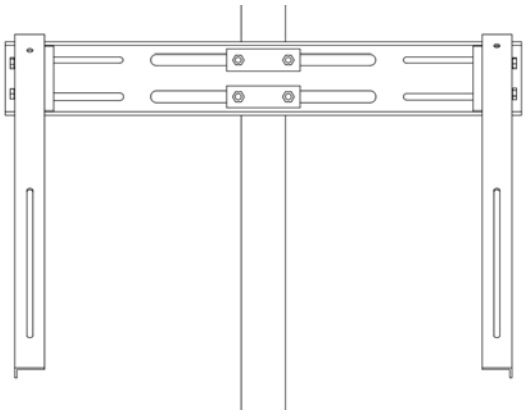

5. Installer le module solaire sur la partie plate des potences, en utilisant les boulons fournis (Remarque : le module solaire ne fait pas partie du kit d'assemblage !)

6. Desserrer les écrous qui stabilisent les potences suffisamment pour ajuster l'angle d'inclinaison à la hauteur désirée. L'angle d'inclinaison peut vous avoir été indiqué dans la feuille de calcul. Sinon utiliser les conventions suivantes :

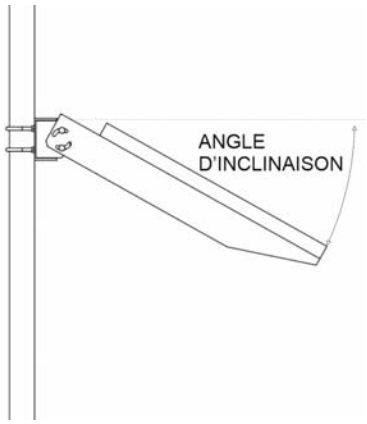

LATITUDE DU LIEU	ANGLE MAXIMUM D'INCLINAISON
0°	10°
5°-20°	Latitude +5°
21°-45°	Latitude +10°
46°-65°	Latitude +15°
66°-75°	80°

7. Serrer les écrous de stabilisation de l'angle d'inclinaison avec un couple de 3,5 kilogrammètres.